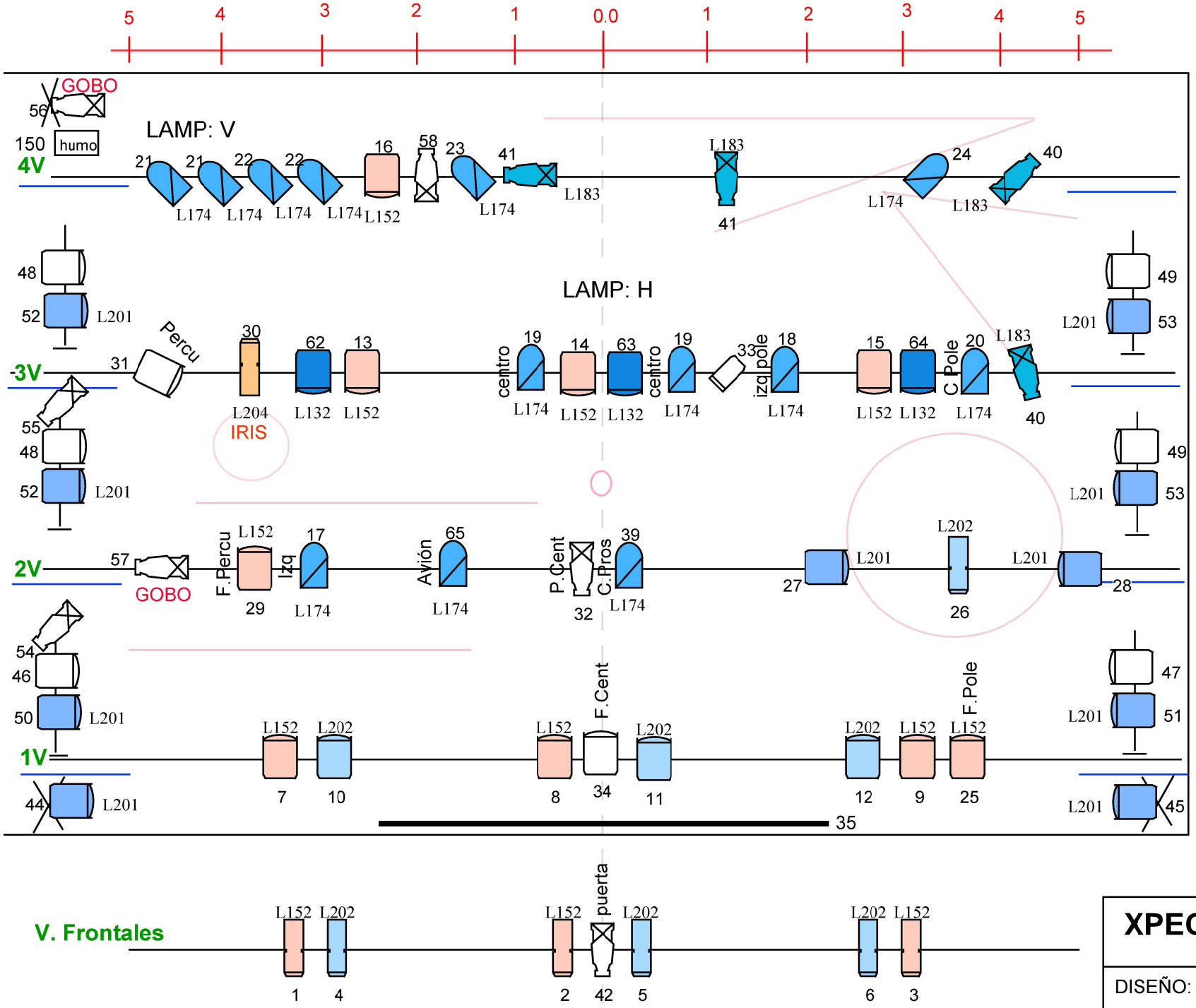

10 ZOOM 25/50

8 ZOOM 15/30

33 PC 1KW

13 PAR 64 Nº5

1 PINSPOT (*)

1 Tira Led (*) + carga

1 Máquina de niebla (*)

(*) Aporta la compañía

CARGAS: 1

62 canales de dimmer 2k por canal

6 torres de calle + 3 soportes de suelo

- LUZ DE SALA REGULABLE -

2 Porta Gobos + 1 IRIS

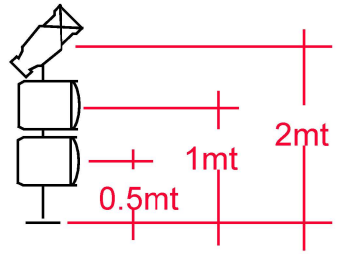

ESCENARIO:

PENDIENTE:

HORARIO MONTAJE:

HORARIO ACTUACIÓN:

CONTACTO TÉCNICO:

AFORE CÁMARA NEGRA: 10 mt ancho
8 mt fondo

XPECTRO - Zen del Sur

General Sala

DISEÑO: Almudena Oneto

almudena.oneto@gmail.com

13/02/25